沖縄県中学校総合体育大会
第68回沖縄県中学校バレーボール競技大会

【男子結果】

優勝	SFIDA沖縄	3	勝		負	九州大会出場
準優勝	与那原中学校	2	勝	1	負	九州大会出場
3位	名護中学校	1	勝	2	負	
4位	西原中学校		勝	3	負	

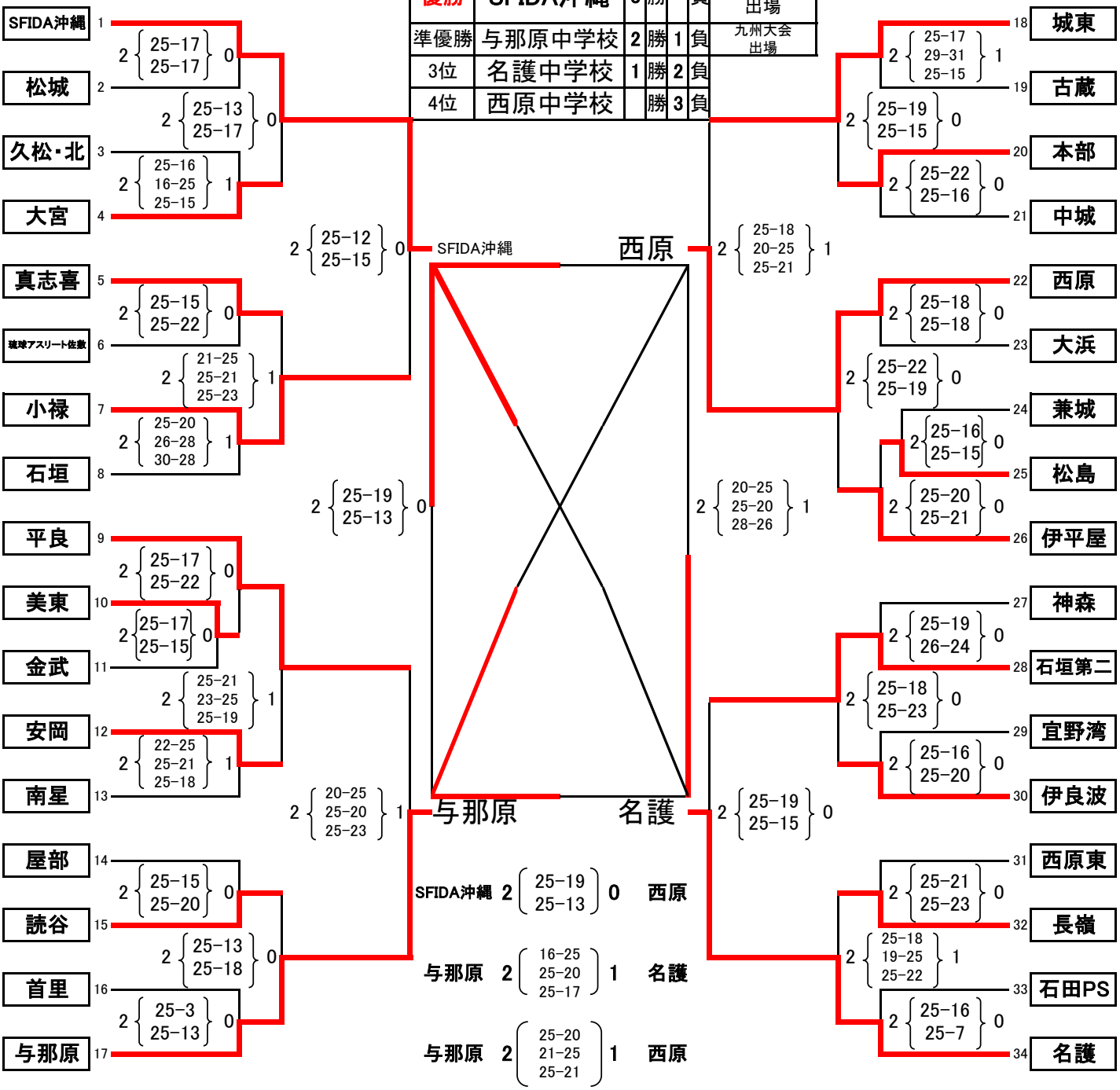

SFIDA沖縄 2 (25-19, 25-13) 0 西原

与那原 2 (16-25, 25-20, 25-17) 1 名護

与那原 2 (25-20, 21-25, 25-21) 1 西原

SFIDA沖縄 2 (25-19, 25-23) 0 名護