# 沖縄県中学校総合体育大会
# 第68回沖縄県中学校バレーボール競技大会

## 【女子結果】

| | | | | | | |
|---|---|---|---|---|---|---|
| 優勝 | あげな中学校 | 3 | 勝 | | 負 | 九州大会出場 |
| 準優勝 | 西原東中学校 | 2 | 勝 | 1 | 負 | 九州大会出場 |
| 3位 | 西原中学校 | 1 | 勝 | 2 | 負 | |
| 4位 | 読谷中学校 | | 勝 | 3 | 負 | |

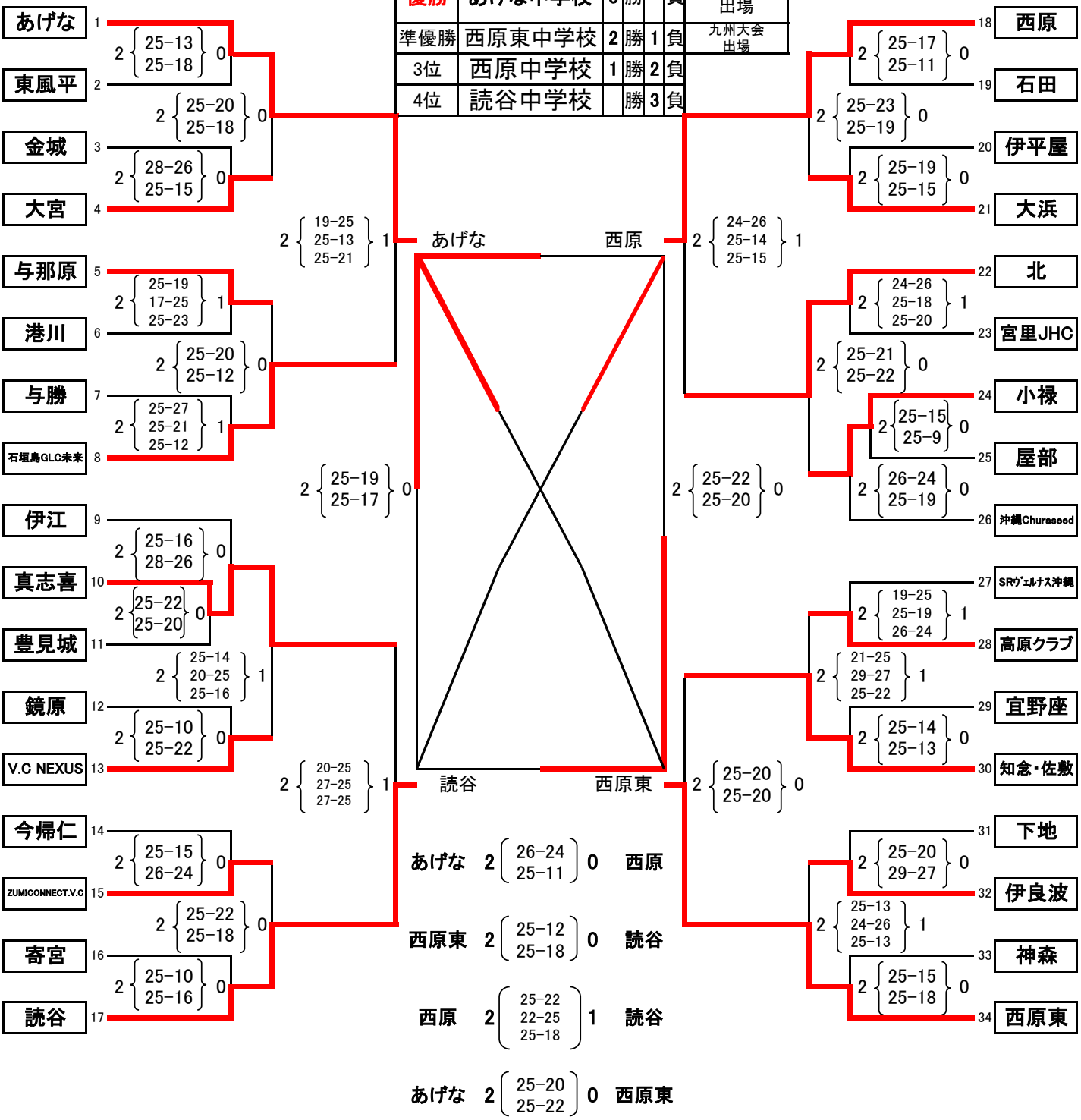


| | | | | |
|---|---|---|---|---|
| あげな | 2 | 26-24 25-11 | 0 | 西原 |
| 西原東 | 2 | 25-12 25-18 | 0 | 読谷 |
| 西原 | 2 | 25-22 22-25 25-18 | 1 | 読谷 |
| あげな | 2 | 25-20 25-22 | 0 | 西原東 |