# OTV杯　第43回 九州中学校バレーボール選抜優勝大会沖縄県大会

## 女子最終結果
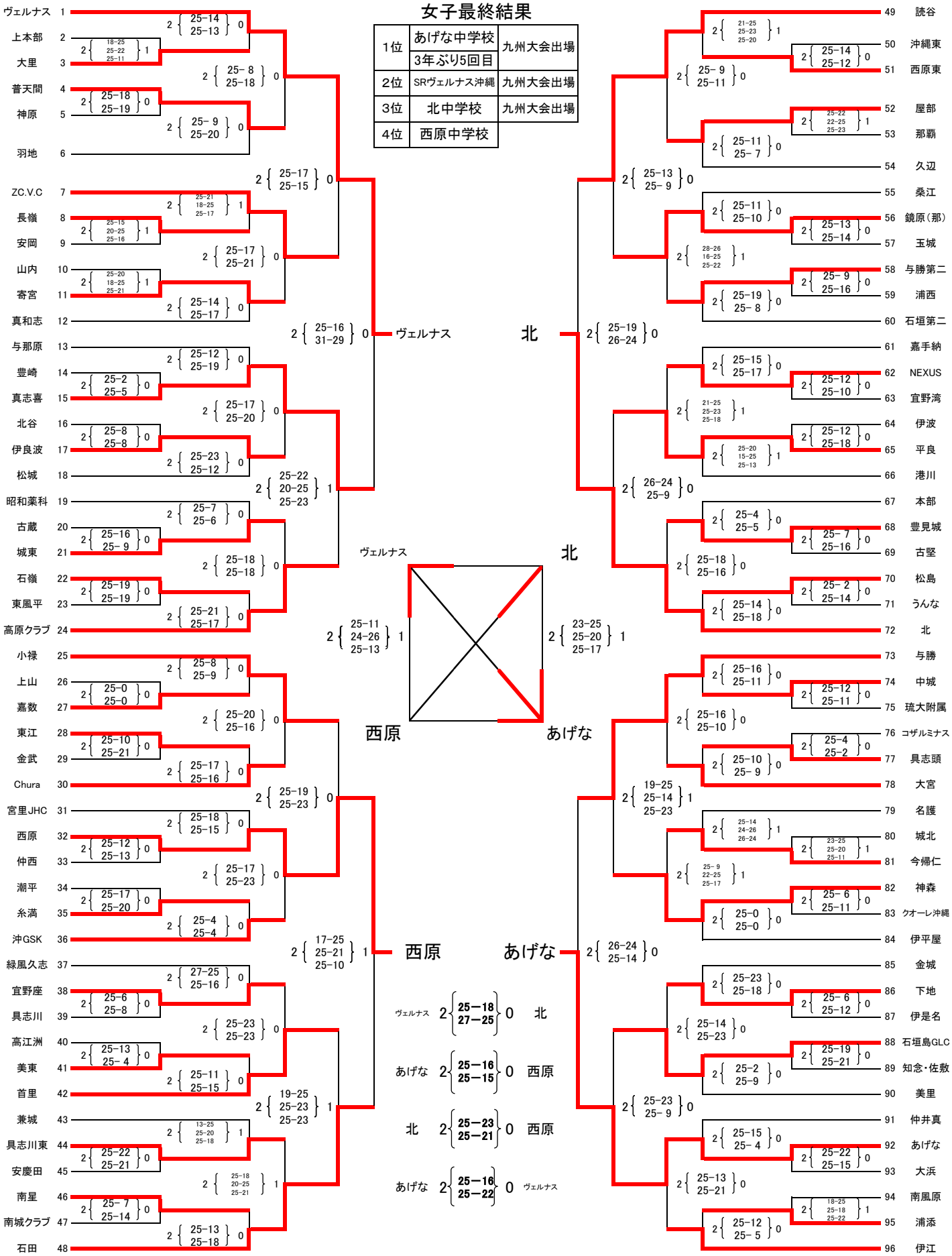
| | | |
|---|---|---|
| 1位 | あげな中学校<br>3年ぶり5回目 | 九州大会出場 |
| 2位 | SRヴェルナス沖縄 | 九州大会出場 |
| 3位 | 北中学校 | 九州大会出場 |
| 4位 | 西原中学校 | |