令和4年度OTV杯　第40回九州中学校バレーボール選抜優勝大会沖縄県大会

男子
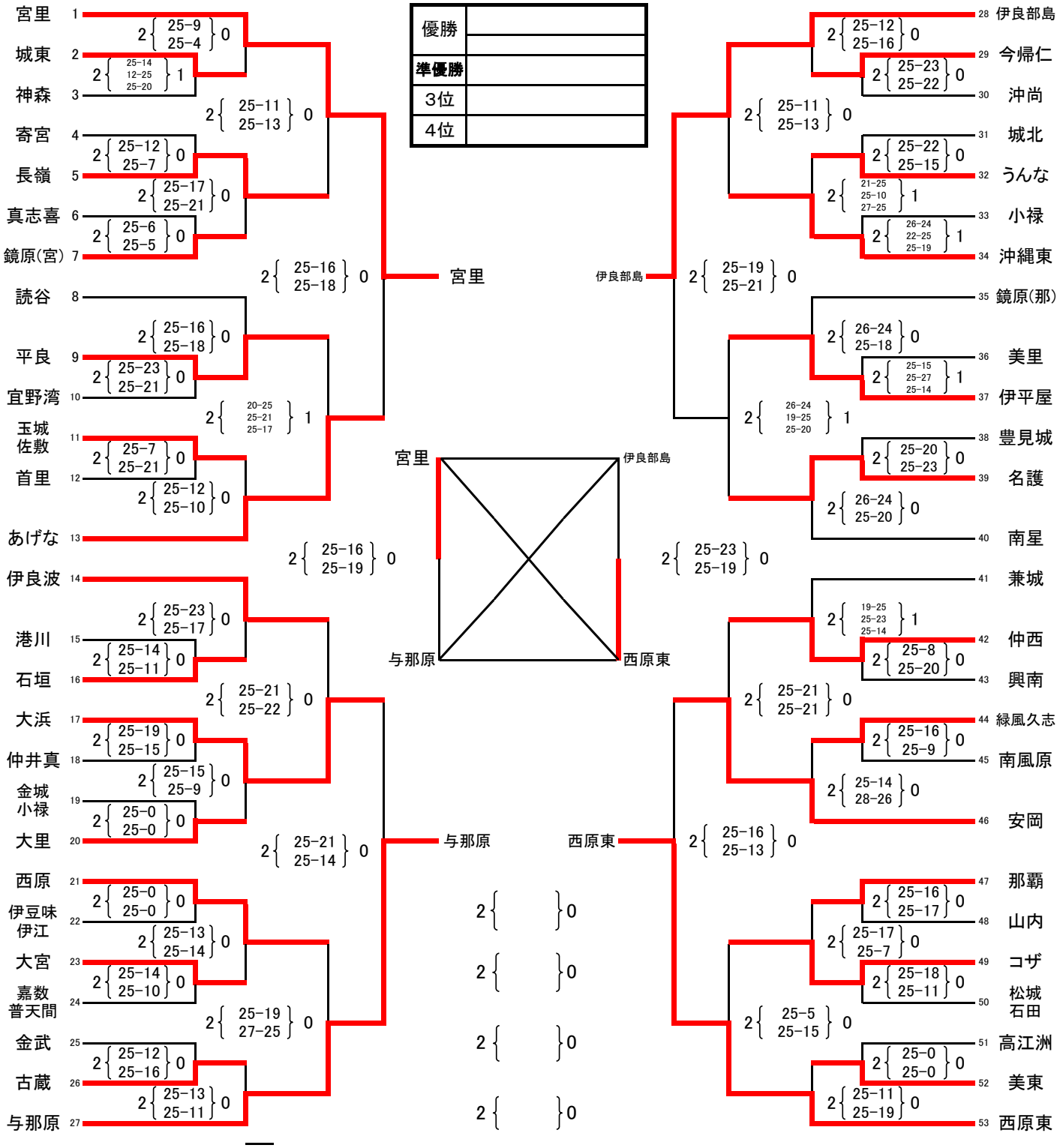
優勝	
準優勝	
3位	
4位