第53回琉球放送旗争奪中学校新人バレーボール大会組み合わせ表

女　子

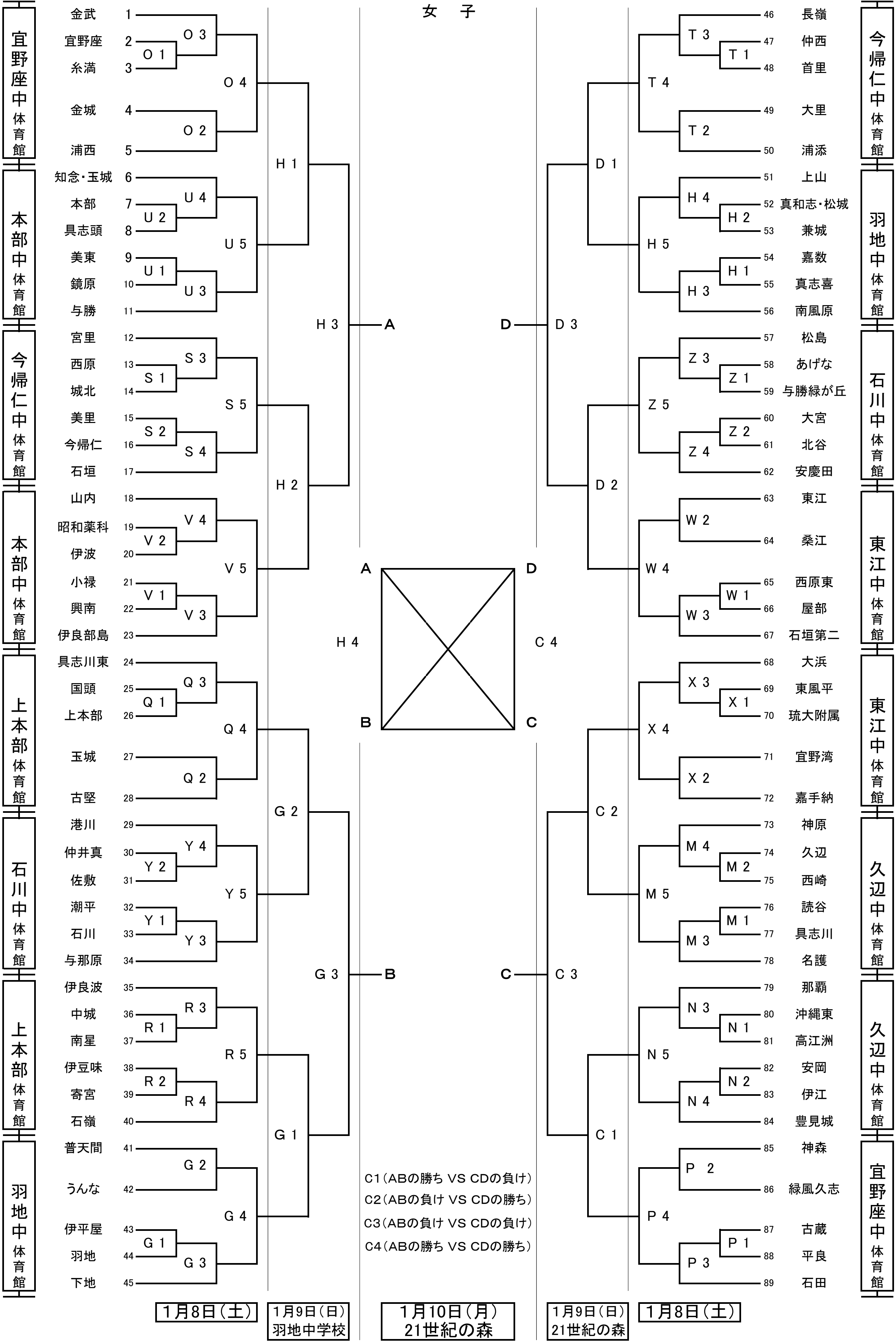
O 1
O 2
O 3
O 4
U 1
U 2
U 3
U 4
U 5
H 1
S 1
S 2
S 3
S 4
S 5
V 1
V 2
V 3
V 4
V 5
H 2
H 3
A
Q 1
Q 2
Q 3
Q 4
Y 1
Y 2
Y 3
Y 4
Y 5
G 2
R 1
R 2
R 3
R 4
R 5
G 2
G 1
G 3
G 4
G 1
G 3
B
H 4
A
D
B
C
C 4
T 1
T 2
T 3
T 4
H 1
H 2
H 3
H 4
H 5
D 1
Z 1
Z 2
Z 3
Z 4
Z 5
W 1
W 2
W 3
W 4
D 2
D 3
D
X 1
X 2
X 3
X 4
M 1
M 2
M 3
M 4
M 5
C 2
N 1
N 2
N 3
N 4
N 5
P 1
P 2
P 3
P 4
C 1
C 3
C

宜野座中体育館	1	金武
	2	宜野座
	3	糸満
	4	金城
	5	浦西
本部中体育館	6	知念・玉城
	7	本部
	8	具志頭
	9	美東
	10	鏡原
	11	与勝
今帰仁中体育館	12	宮里
	13	西原
	14	城北
	15	美里
	16	今帰仁
	17	石垣
本部中体育館	18	山内
	19	昭和薬科
	20	伊波
	21	小禄
	22	興南
	23	伊良部島
上本部体育館	24	具志川東
	25	国頭
	26	上本部
	27	玉城
	28	古堅
石川中体育館	29	港川
	30	仲井真
	31	佐敷
	32	潮平
	33	石川
	34	与那原
上本部体育館	35	伊良波
	36	中城
	37	南星
	38	伊豆味
	39	寄宮
	40	石嶺
羽地中体育館	41	普天間
	42	うんな
	43	伊平屋
	44	羽地
	45	下地

46	長嶺	今帰仁中体育館
47	仲西	
48	首里	
49	大里	
50	浦添	
51	上山	羽地中体育館
52	真和志・松城	
53	兼城	
54	嘉数	
55	真志喜	
56	南風原	
57	松島	石川中体育館
58	あげな	
59	与勝緑が丘	
60	大宮	
61	北谷	
62	安慶田	
63	東江	東江中体育館
64	桑江	
65	西原東	
66	屋部	
67	石垣第二	
68	大浜	東江中体育館
69	東風平	
70	琉大附属	
71	宜野湾	
72	嘉手納	
73	神原	久辺中体育館
74	久辺	
75	西崎	
76	読谷	
77	具志川	
78	名護	
79	那覇	久辺中体育館
80	沖縄東	
81	高江洲	
82	安岡	
83	伊江	
84	豊見城	
85	神森	宜野座中体育館
86	緑風久志	
87	古蔵	
88	平良	
89	石田	

C1（ABの勝ち VS CDの負け）
C2（ABの負け VS CDの勝ち）
C3（ABの負け VS CDの負け）
C4（ABの勝ち VS CDの勝ち）

1月8日（土）

1月9日（日）
羽地中学校

1月10日（月）
21世紀の森

1月9日（日）
21世紀の森

1月8日（土）

C・D	21世紀の森	G・H	羽地中学校	M・N	久辺中学校	O・P	宜野座中学校		
Q・R	上本部中学校	S・T	今帰仁中学校	U・V	本部中学校	W・X	東江中学校	Y・Z	石川中学校