第52回琉球放送旗争奪中学校新人バレーボール大会組み合わせ表

男　子

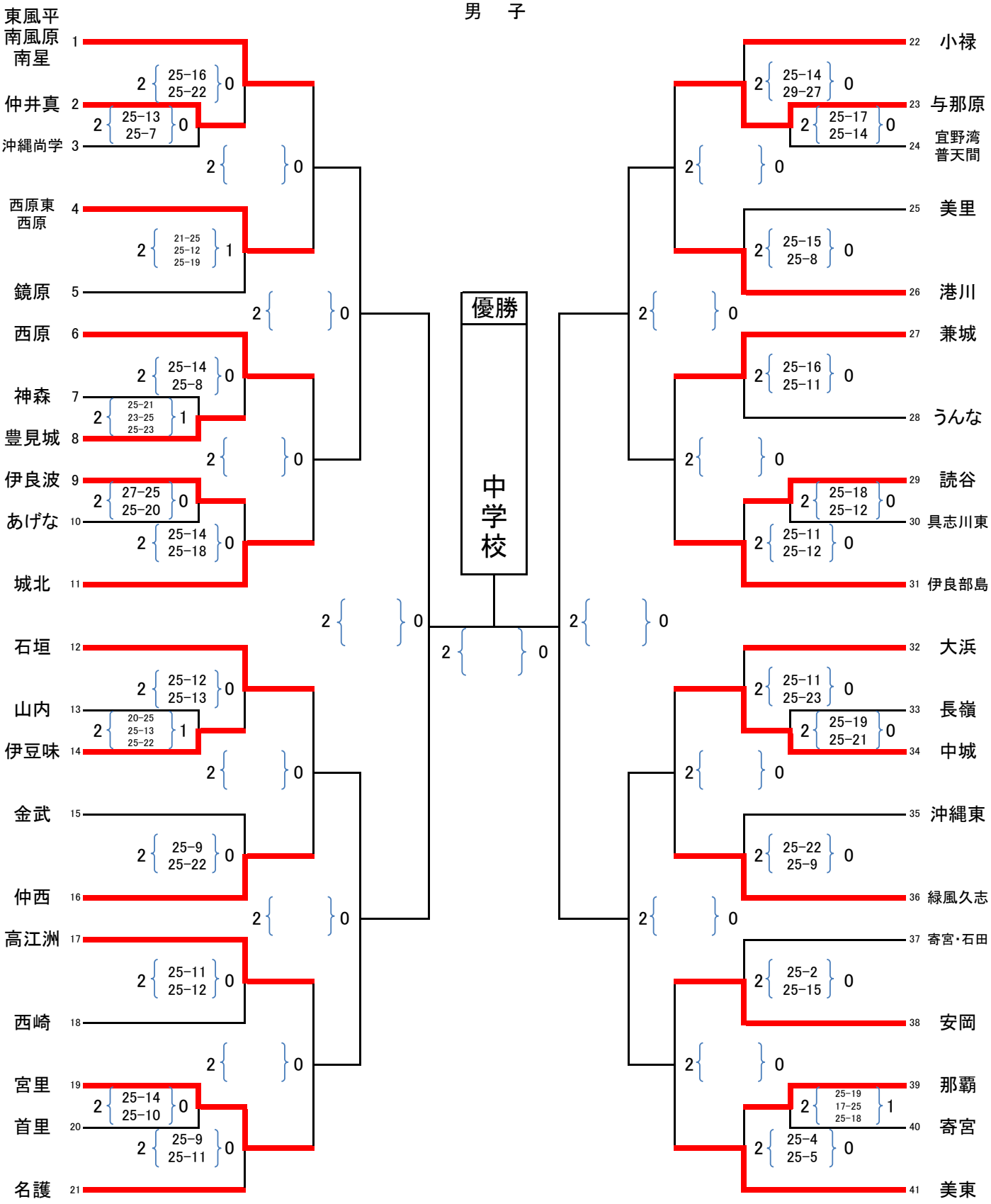

第52回琉球放送旗争奪中学校新人バレーボール大会組み合わせ表
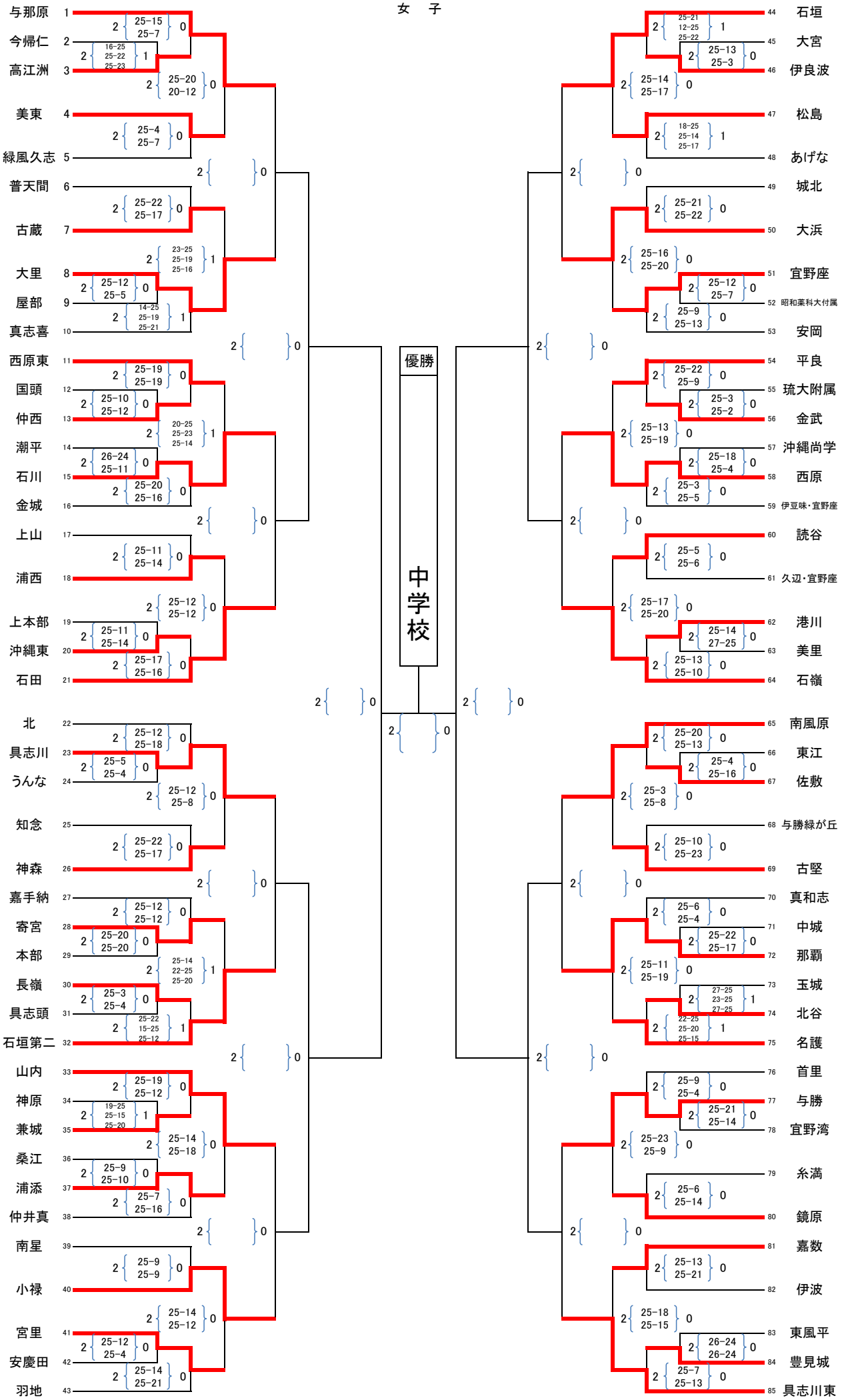
女　子