平成26年度　第59回全九州バレーボール総合選手権大会

【高校男子】
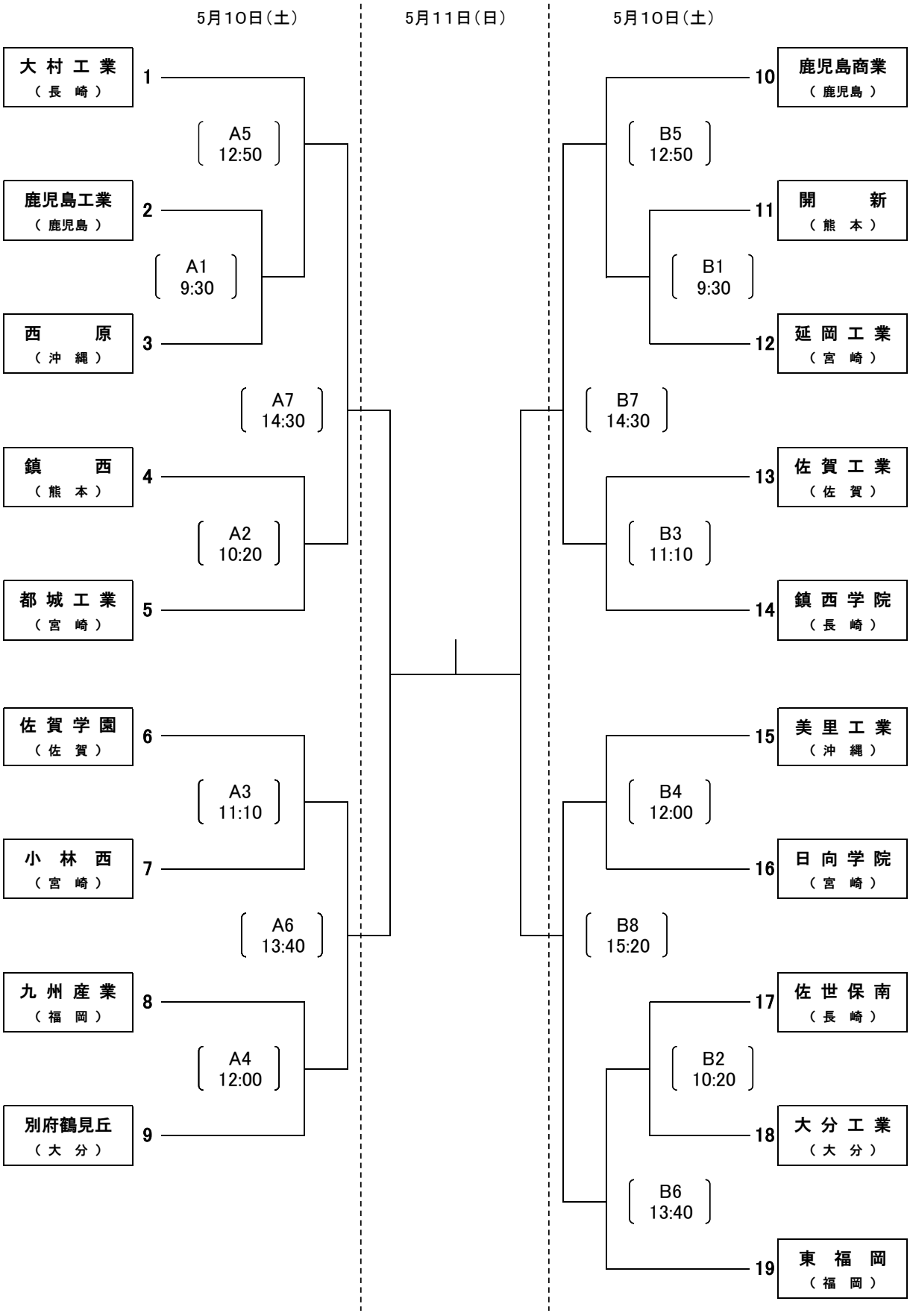
宮崎市総合体育館（A・Bコート）